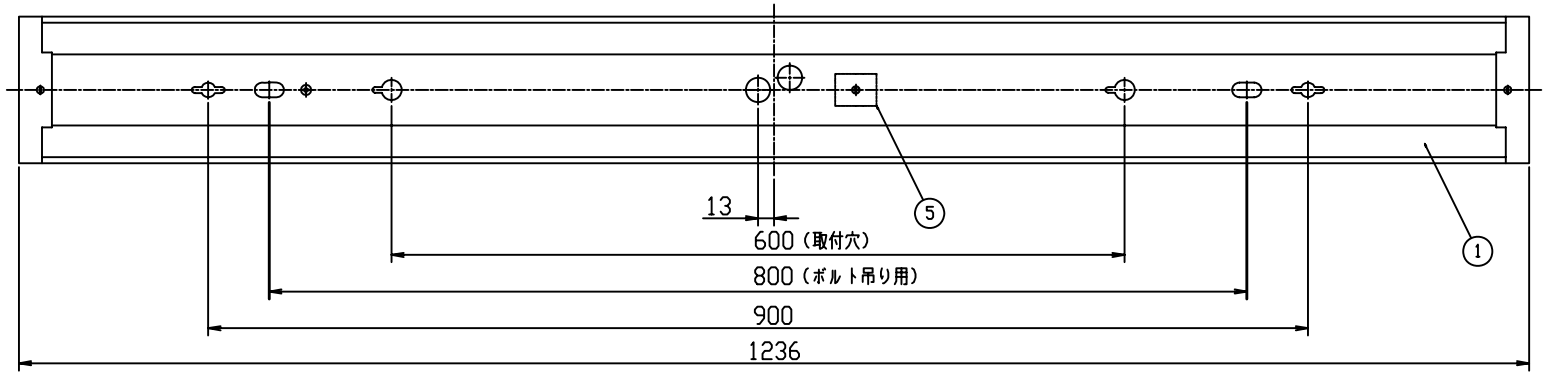

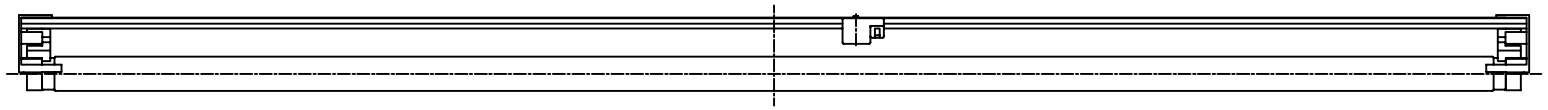

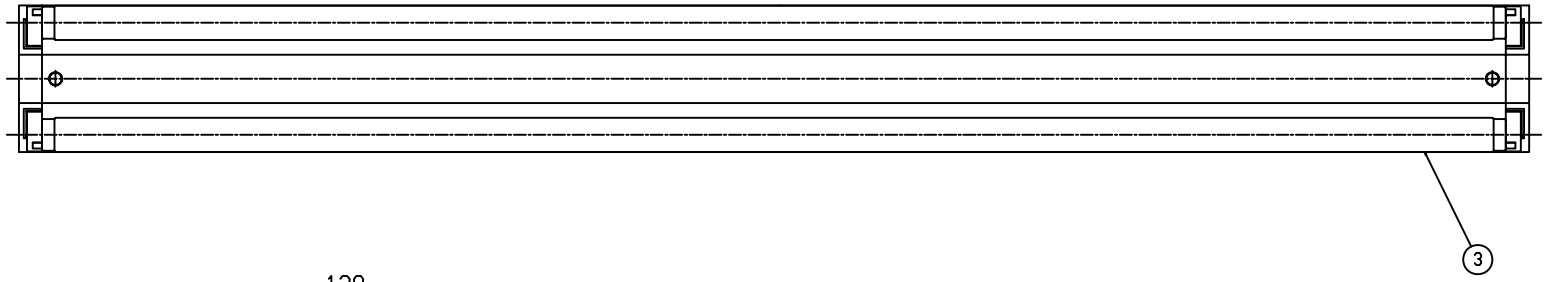

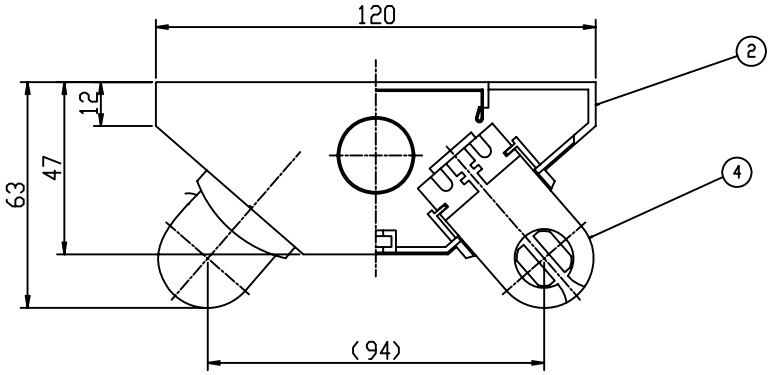

部品	部品名	員数	材質	処理	備考
5	端子台	1	フェノール		DT-59
4	ランプソケット	4	ポリプロピレン		P-40
3	反射板	1	カラー鋼板 t0.4		
2	側板	2	ABS樹脂		
1	本体	1	カラー鋼板 t0.5		

承認	検図	設計製図	尺度 1/3, 1/1	品名 40×2スリム逆富士型
平沼	真田	松本	単位 m/m 第三角法	品番 M-MR-402
			〈株〉オプトロム	図番 A2

番号	訂正個数	変更内容	変更日	変更者
2				
1				